Typ montáže	Přisazené, Závěsné, Lištové
Typ vyzařování	Přímo-nepřímé
Barva svítidla	Černá, Stříbrná, Bílá
Teplota chromatičnosti	3000 K teplá bílá, 4000 K studená bílá, 2700 - 6500K nastavitelná bílá
Materiál	Hliník
Světelný zdroj	LED MODUL
Typ LED	Tunable White
MacAdam zdroje	3
Zapojení svítidla	ON/OFF DALI ON/OFF + 1h nouze Další druhy stmívání ON/OFF + 3h nouze DALI DT8
Životnost	L80/B20 50 000 hodin
Záruka	60 měsíců

Rodina

Sant-S

reddot award 2015 winner

Holandský designér Rob van Beek vdechl LED lineárnímu svítidlu s opálovým difusorem světový vzhled. V Čechách jsme pak Sant-S vyrobili speciálně pro LED zdroje a technologii Human Centric Lighting. V praxi to vypadá tak, že světlo mění intenzitu a teplotu chromatičnosti podle biologických rytmů. Člověk se cítí v uzavřeném prostoru přirozeně, protože osvětlení simuluje denní světlo. Pokud hledáte systémová lineární svítidla pro kanceláře, školy nebo nemocnice, právě jste je našli. K atraktivnímu vzhledu jsme svítidlu přidali vysokou účinnost až 150 lm/W a díky stmívatelnosti nízkou spotřebu. Přímo-nepřímé světlo příjemně svítí, zvyšuje jas pozadí a tím navozuje zrakovou pohodu.

Varianty svítidel rodiny Sant-S

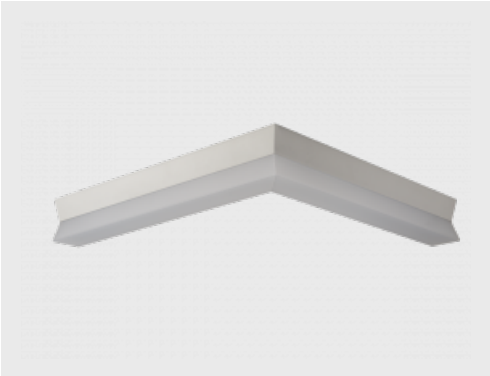

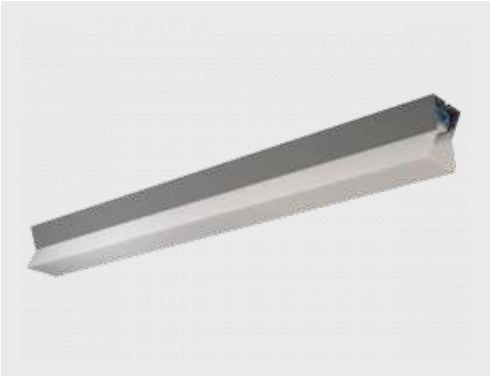

Sant-S

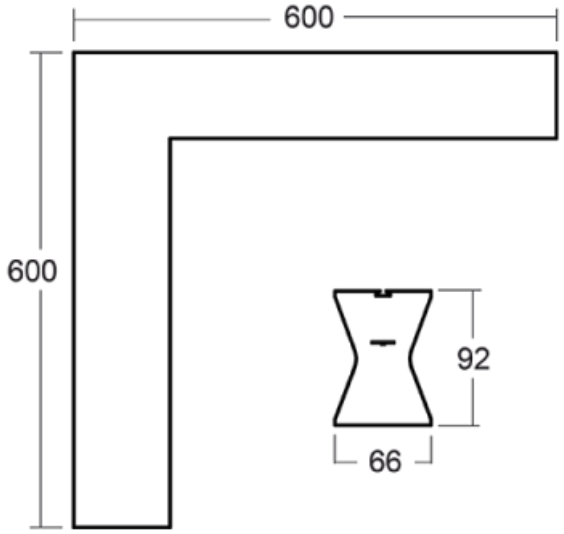

Montáž	Typ vyzařování

Energetická třída	Certifikační značky
energy_class_g	

Kód svítidla	Rozměry d/š/v (mm)	Příkon svítidla (W)	Světelný tok (lm)	Teplota chromatičnosti (K)	UGR
132S-520K-20GEE/840, W	603 × 603 × 92	18.8	2190	4000	< 22
132S-520K-20GGE/840, W	603 × 603 × 92	32.4	3550	4000	< 23.6

Uvedené kódy reprezentují bílé svítidlo s teplotou chromatičnosti 4000K a opálovým difuzorem.

Poznámky

Barva svítidla	
Teplota chromatičnosti	3000 K teplá bílá 4000 K studená bílá 2700 - 6500K nastavitelná bílá
Optický systém	Opálový difusor
Zapojení svítidla	ON/OFF DALI Další druhy stmívání DALI DT8
Ra	80 90

Ke svítidlům je třeba doobjednat koncovky, závěsy, napájecí kabely a stropní kalíšek. Pro propojení do sestav objednejte patřičný počet spojek.

Sant-S

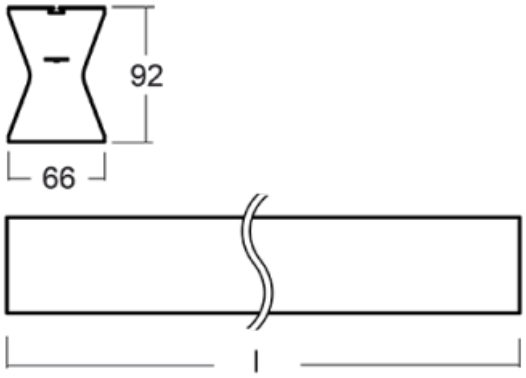

Montáž	Typ vyzařování

Energetická třída	Certifikační značky
energy_class_g	

Kód svítidla	Rozměry d/š/v (mm)	Příkon svítidla (W)	Světelný tok (lm)	Teplota chromatičnosti (K)	UGR
132S-500K-10GEE/840, W	562 × 66 × 92	9.4	1095	4000	< 21.9
132S-500K-10GGE/840, W	562 × 66 × 92	16.2	1770	4000	< 23.6
132S-500K-15GEE/840, W	842 × 66 × 92	14.1	1640	4000	< 21.9
132S-500K-15GGE/840, W	842 × 66 × 92	24.3	2660	4000	< 23.6
132S-500K-20GEE/840, W	1122 × 66 × 92	18.8	2190	4000	< 22
132S-500K-20GGE/840, W	1122 × 66 × 92	32.4	3550	4000	< 23.6
132S-500K-25GEE/840, W	1402 × 66 × 92	23.5	2730	4000	< 22
132S-500K-25GGE/840, W	1402 × 66 × 92	40.5	4430	4000	< 23.6
132S-500K-30GEE/840, W	1682 × 66 × 92	28.2	3280	4000	< 22
132S-500K-30GGE/840, W	1682 × 66 × 92	48.6	5320	4000	< 23.6
132S-500K-35GEE/840, W	1962 × 66 × 92	32.9	3830	4000	< 22
132S-500K-35GGE/840, W	1962 × 66 × 92	56.7	6210	4000	< 23.6
132S-500K-40GEE/840, W	2242 × 66 × 92	37.6	4380	4000	< 22
132S-500K-40GGE/840, W	2242 × 66 × 92	64.8	7100	4000	< 23.7

Uvedené kódy reprezentují bílé svítidlo s teplotou chromatičnosti 4000K a opálovým difuzorem.

Poznámky

Barva svítidla	
Teplota chromatičnosti	3000 K teplá bílá 4000 K studená bílá 2700 - 6500K nastavitelná bílá
Optický systém	Opálový difusor
Zapojení svítidla	ON/OFF DALI ON/OFF + 1h nouze Další druhy stmívání ON/OFF + 3h nouze DALI DT8
Ra	80 90

Ke svítidlům je třeba doobjednat koncovky, závěsy, napájecí kabely a stropní kalíšek. Pro propojení do sestav objednejte patřičný počet spojek.

Příslušenství

Kód	Popis
00-00300, N	lankový závěs 2000mm -1 ks
00-00301, N	lankový závěs 4000mm -1 ks
00-00302, N	lankový závěs 6000mm -1 ks

Kód	Popis
00-00350, K	Kabel 3x0,75 1000mm
00-00352, K	Kabel 3x0,75 2000mm
00-00354, K	Kabel 5x0,75 1000mm
00-00355, K	Kabel 5x0,75 2000mm

Kód	Popis
00-00370, W	kalíšek stropní 80x80x32mm

Poznámky

Barva příslušenství

Kód	Popis
00-00600, F	stropní úchyt pro svítidla 132-5xxK, 04-2000x, 05-2000x, 09-

Kód	Popis
00-51300, W	sada pro zavěšení do 3f lišty, pro nestmívatelná svítidla

Poznámky

Barva příslušenství

Kód	Popis
00-51301, W	sada pro zavěšení do 3f lišty, pro stmívatelná svítidla

Poznámky

Barva příslušenství

Kód	Popis
132-50031, W	tubus závěsný 1000 mm

Poznámky

Barva příslušenství

Kód	Popis
132-50100, W	koncovka

Poznámky

Barva příslušenství

Kód	Popis
132-50200, F	spoj přímý

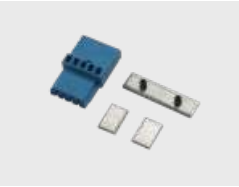

Kód	Popis
132-50201, F	spoj přímý (pro stmívatelná sv.)

Kód	Popis
132-51100, K	difuzor 2295 mm

Legenda

Typ montáže

- Vestavné svítidlo
- Nástěnné svítidlo
- Polovestavné svítidlo
- Závěsné svítidlo
- Přisazené svítidlo
- Stojací svítidlo
- Lištové svítidlo
- Stolní svítidlo

Typ vyzařování

- Přímo svítící svítidlo
- Přímo-nepřímo svítící svítidlo
- Nepřímo svítící svítidlo

Světelné zdroje

- **Tunable White** nastavení teploty chromatičnosti
- **RealWhite** věrné zobrazení bílé barvy
- **RealColour** věrné zobrazení barev, Ra≥97
- **StrongColour** zvýraznění jedné barvy

Symboly a značky

- Svítidlo třídy I (přístupné vodivé části jsou připojeny na ochranný vodič)
- Svítidlo třídy II (ochrana před úrazem elektrickým proudem je založena na dvojité nebo zesílené izolaci)
- Svítidlo třídy III (ochrana před úrazem elektrickým proudem se zakládá na napájení bezpečným malým napětím SELV)
- Evropská značka shody, která vyjadřuje shodu vlastností výrobku se všemi harmonizovanými normami a předpisy Evropského společenství, které pro něj platí
- Svítidla jsou certifikována dle evropského systému ENEC
- Doporučená velikost montážního otvoru
- IP kód označující stupeň ochrany
- Eurasijská značka shody

11S-501I-20GGE/840, W

11S-501I-20GGE/840, W	**Optický systém**
11S-501I-20GGE/840, W	**Elektrické zapojení svítidla**
11S-501I-20GGE/840, W	**Barevné provedení**

Optický systém

B	Mikroprisma, nízké UGR	L	Hladký hliníkový reflektor
C	Čirý kryt	M	Matná parabolická hliníková mřížka
D	Asymetrický reflektor	S	Úzký vyzařovací úhel – SPOT
E	Leštěná parabolická hliníková mřížka, vyšší účinnost	U	Střední vyzařovací úhel – MEDIUM
F	Široký vyzařovací úhel – FLOOD	W	Velmi široký vyzařovací úhel
I	Mikroprisma	Z	Plastová mřížka, nízké UGR
K	Opálový difusor		

Elektrické zapojení svítidla

/BT	Svítidla ovládaná pomocí technologie Bluetooth	P	Čidlo a elektronický předřadník
D	Stmívatelné DALI	T	Stmívatelné tlačítkem
E	Předřadník nestmívatelný	TD	Stmívatelné DALI nebo tlačítkem
M	Elektronický předřadník nestmívatelný s 1h nouzí	U	Svítidlo stmívatelné s ovládáním na svítidle
M3	Elektronický předřadník nestmívatelný s 3h nouzí		

Barevné provedení

W	RAL 9003	B	RAL 9005	S	TIGER 09/90530
1021	RAL 1021	2000	RAL 2000	3020	RAL 3020
5015	RAL 5015	6018	RAL 6018	7016	RAL 7016
9006	RAL 9006	9010	RAL 9010		

Značky typu

- Smart – Svítidlo nebo osvětlovací systém ovládaný pohybem, denním světlem nebo přes chytré zařízení pomocí Bluetooth
- Acoustic – Svítidla s akustickou výplní, která tlumí rušivý zvuk a zlepšuje akustiku v prostoru
- Multiwatt – Svítidla s individuálně nastavitelným světelným tokem pomocí speciální antény nebo mobilní aplikace
- UGR – Svítidla vhodná do kancelářských prostor